iSixty
COLLECTION

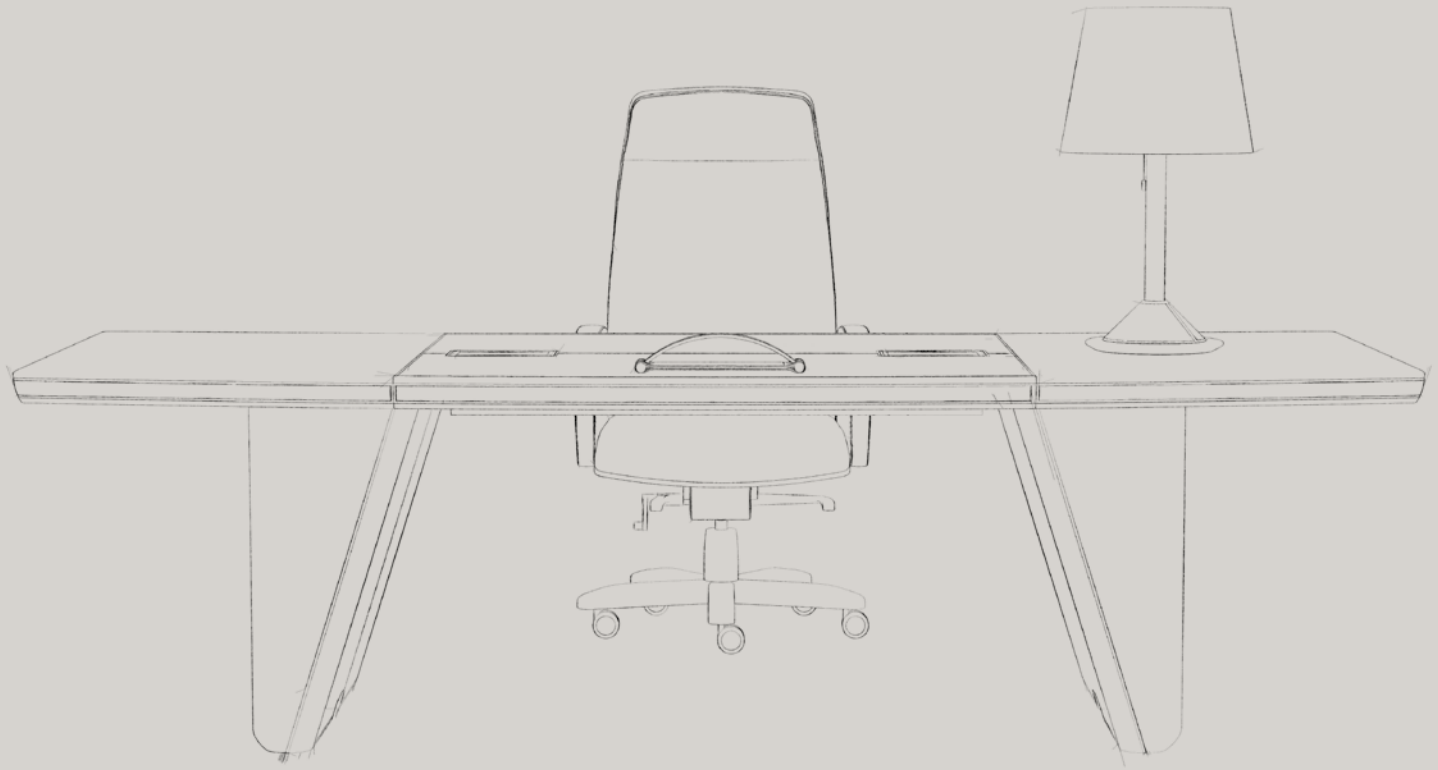

AVANTGARDE

L'ufficio del futuro è già qui, lo vedi, e incarna perfettamente ciò che ancora non riuscivi ad immaginare. Quello che non vedi è il suo cuore hi-tech, perché la tecnologia è tanto più presente quanto meno visibile.

Avantgarde è il lato intraprendente di iSixty. È lo stile di vita di chi sa anticipare il tempo con il giusto equilibrio di consapevolezza e genialità.

Le essenze di legno frassino tinto corda, tabacco o silicio segnano le linee curve con venature decise e una finitura matt piacevole al tatto. Si sposano a rivestimenti in cuoio dal carattere sofisticato nelle nuance nero, tortora e crema.

The office of the future is already here, you can see it, and it perfectly embodies what, until now, you were unable to imagine. What you can't see is its hi-tech heart, because technology is all the more present when it is less evident.

Avantgarde is the enterprising side of iSixty. It is the lifestyle of the future with just the right balance of awareness and cleverness.

The corda, tabacco or silicio dyed ash wood highlights the curved lines with prominent grains and a matt finish that is pleasant to the touch. A perfect match for the thick leather upholstery with its sophisticated character in shades of black, dove grey and cream.

AVANTGARDE

STIMEX

Dati tecnici/Technical Data

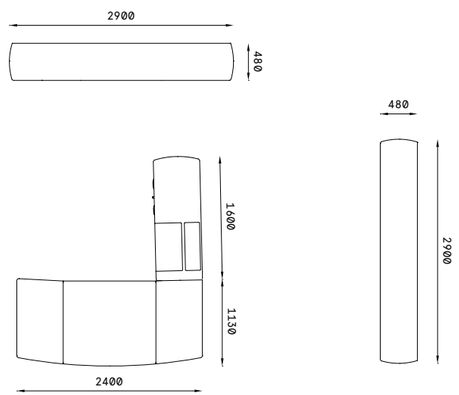

Cassetto Secretaire con chiusura elettronica o a chiave: gli oggetti più preziosi sono al sicuro all'interno del fianco della scrivania.

"Secretaire" drawer with electronic or key lock: precious objects are safe inside the side of the desk.

Finiture/Finishes

Legno
Wood

GC22
Frassino tinto Corda
Corda dyed ash

Cuoio
Thick leather

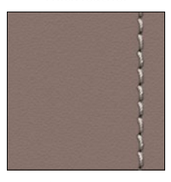

CT86 Tortora
Dove-grey

Filo luce
Flush element

AC82 Metallo cromato
Chromed metal

Cassettino scorrevole push-open integrato nello spessore del piano: vi si può riporre comodamente tastiera e mouse.

Sliding push-open drawer integrated in the thickness of the table: designed to contain keyboard and mouse.

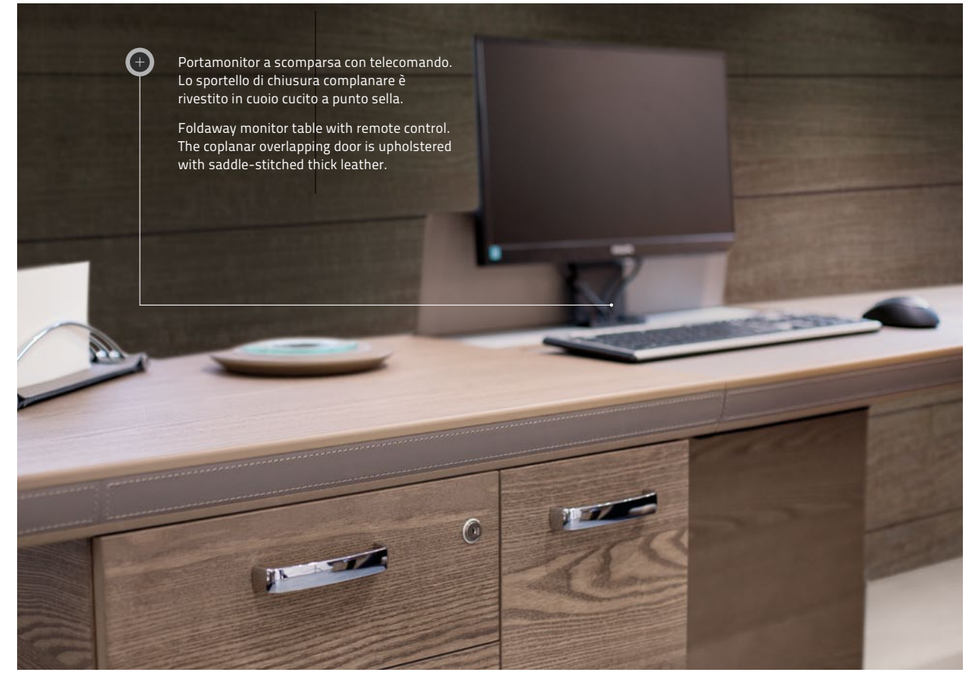

Portamonitor a scomparsa con telecomando. Lo sportello di chiusura complanare è rivestito in cuoio cucito a punto sella.

Foldaway monitor table with remote control. The coplanar overlapping door is upholstered with saddle-stitched thick leather.

Anta bombata con apertura scorrevole rifinita con fili luce cromati o dorati 24 carati.

Convex door with sliding opening finished with chrome-plated or 24-carat gold-plated flush bands.

Sistema di illuminazione esterna tramite faretti a led collocati sotto il top superiore.

External lighting system by means of spotlights and LEDs located underneath the upper top.

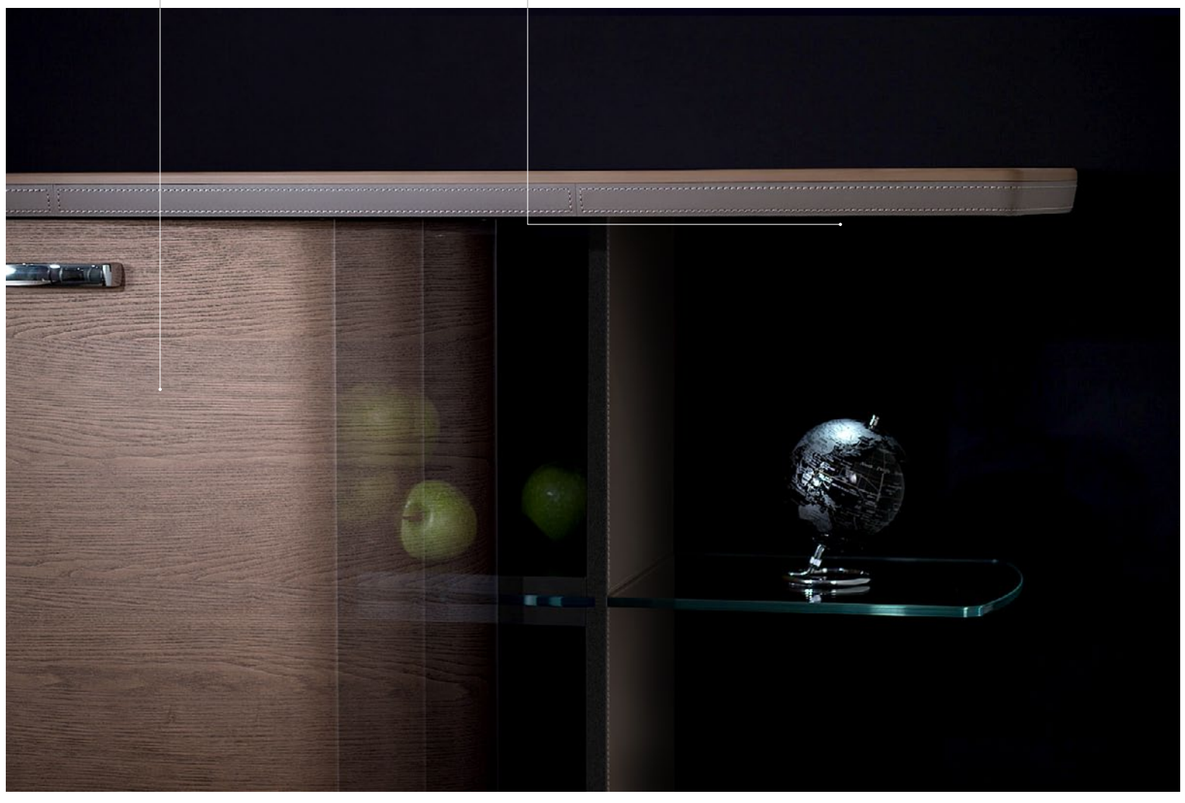

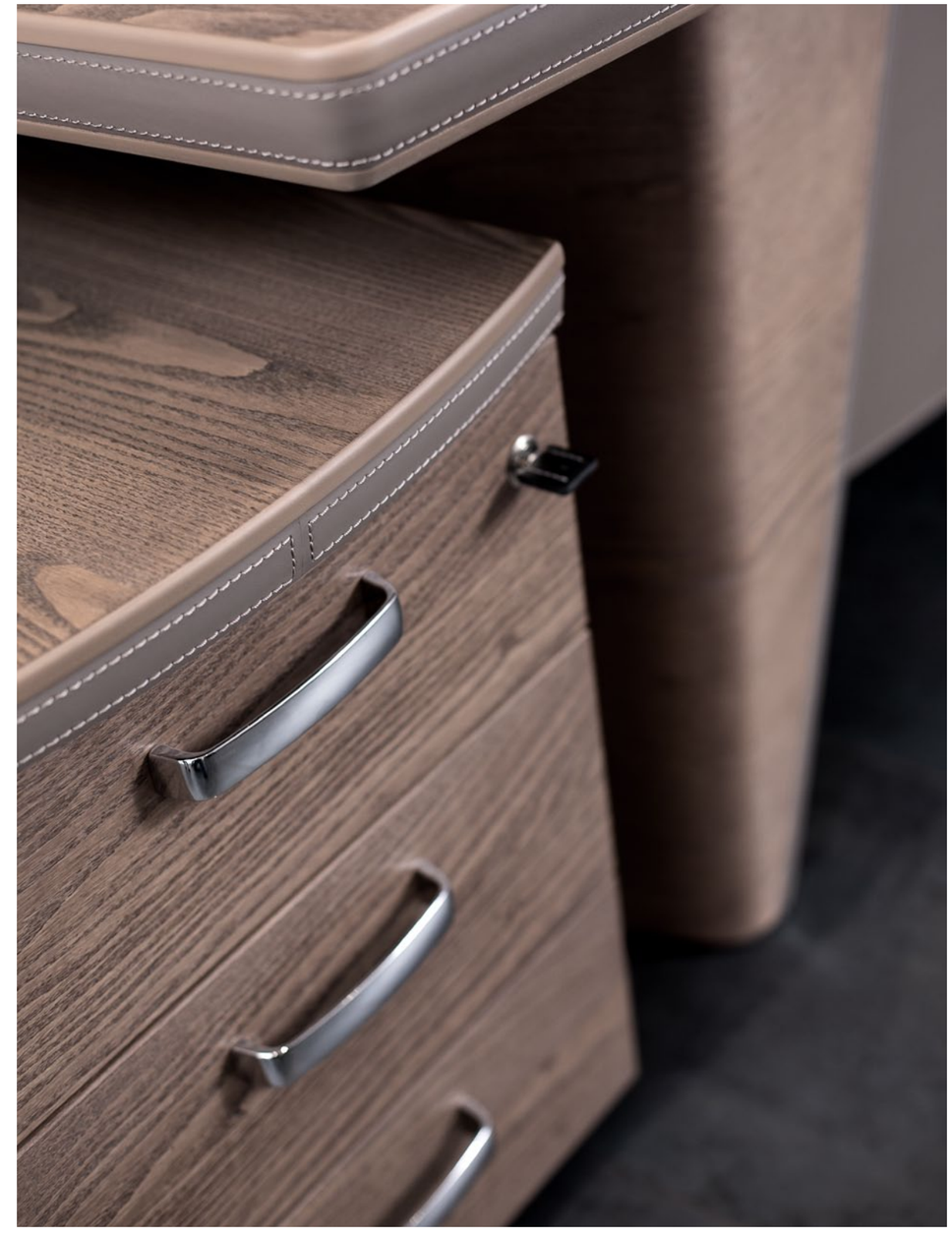

AVANTGARDE

Sistema di illuminazione esterna tramite faretti a led collocati sotto il top superiore.

External lighting system by means of spotlights and LEDs located underneath the upper top.

Modulo centrale con anta scorrevole. Disponibile anche con ante a battente dotate di chiusura soft.

Central module with sliding door. Also available with single-action door featuring soft closing.

Dati tecnici/Technical Data

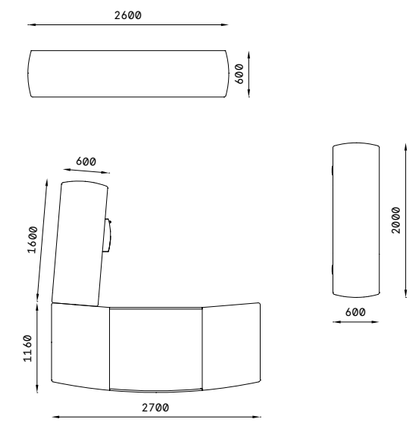

Piano inferiore rivestito in cuoio, divisori in vetro ultrachiaro, mensola in essenza di legno frassino.

Lower top upholstered in thick leather, ultra-light glass partitions, ash wood shelves.

Finiture/Finishes

Legno
Wood

GL20
Frassino tinto Silicio
Silicio dyed ash

Cuoio
Thick leather

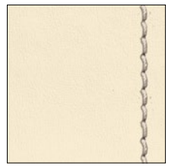

CC82 Crema
Cream

Filo luce
Flush element

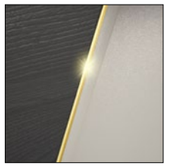

AD80 Metallo dorato 24K
Golden metal 24K

AVANTGAR

Dati tecnici/Technical Data

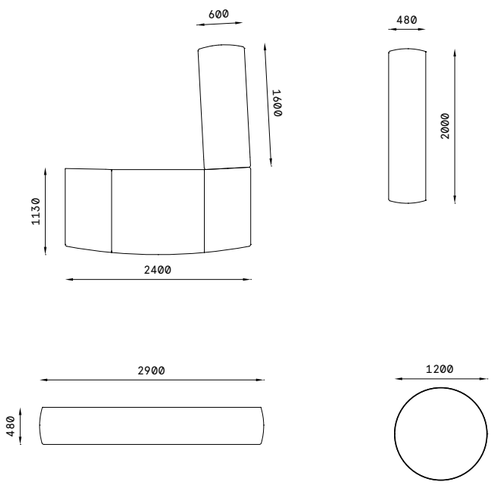

Finiture/Finishes

Legno
Wood

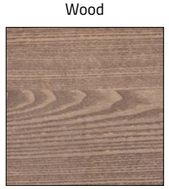

GC22
Frassino tinto Corda
Corda dyed ash

Cuoio
Thick leather

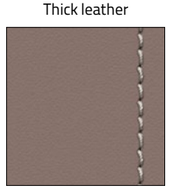

CT86 Tortora
Dove-grey

Filo luce
Flush element

AC82 Metallo cromato
Chromed metal

AVANTGARDE

Dati tecnici/Technical Data

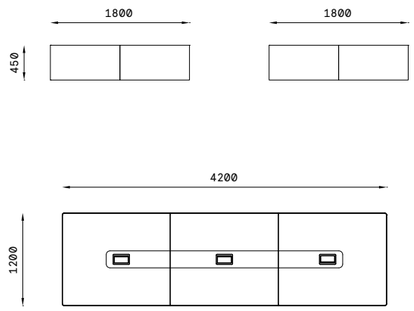

Finiture/Finishes

Legno
Wood

GL20
Frassino tinto Silicio
Silicio dyed ash

Cuoio
Thick leather

CN72 Cuoio nero
Black leather

Filo luce
Flush element

AC82 Metallo cromato
Chromed metal

Fascia tecnica centrale in cuoio complanare al legno.

Central technical strip in leather coplanar with wood.

All'interno degli sportellini possono essere collocate apposite multiprese.

Special multi-sockets can be positioned inside the doors.

A V A N T G A R D E

Dati tecnici/Technical Data

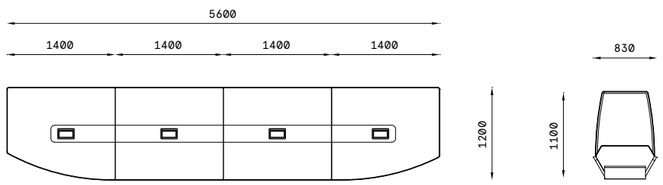

Finiture/Finishes

Legno
Wood

GC22
Frassino tinto Corda
Corda dyed ash

Cuoio
Thick leather

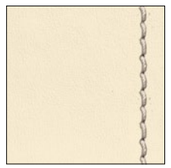

CC82 Crema
Cream

Filo luce
Flush element

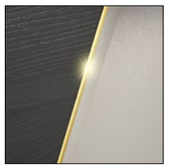

AD80 Metallo dorato 24K
Golden metal 24K

Incavo del bracciolo e fregio sullo schienale: possono essere in tinta con il rivestimento oppure in pelle oro o argento.

Arm hollow and frieze pattern on back: they are available in the same colour as the upholstery or in thin leather with gold or silver finish.

La base a razza e la base a slitta sono disponibili in legno frassino oppure in alluminio.

The spoked base and the slide base are available in ash wood or aluminium.

LUXURY

Una scelta estetica che proietta nel futuro quei canoni di eleganza che in passato hanno connotato gli alti livelli del business design. Arredi, sedute, divani, accessori, tecnologia: il risultato è un tesoro di gioielli prestigiosi.

Luxury è il lato regale di iSixty, è lo stile di vita di chi sa distinguersi attraverso l'eleganza del lusso.

È la brillantezza delle preziose superfici rivestite in pelle oro e argento a catturare gli sguardi. Le essenze di legno frassino tinto corda, tabacco o silicio, sembrano essere incastonate tra i raffinati fili luce cromati o dorati 24 K.

An aesthetic choice that projects into the future those standards of elegance which in the past distinguished high levels of business design. Furnishings, seating systems, sofas, accessories, technology: the result is a treasure of prestigious gems.

Luxury is the regal side of iSixty, it is the lifestyle of those who stand out from the crowd through luxury elegance.

It is the brightness of precious surfaces covered in gold and silver leather to capture gazes. The corda, tabacco or silicio dyed ash wood, seems set amid the refined chrome-plated or 24-carat gold-plated flush bands.

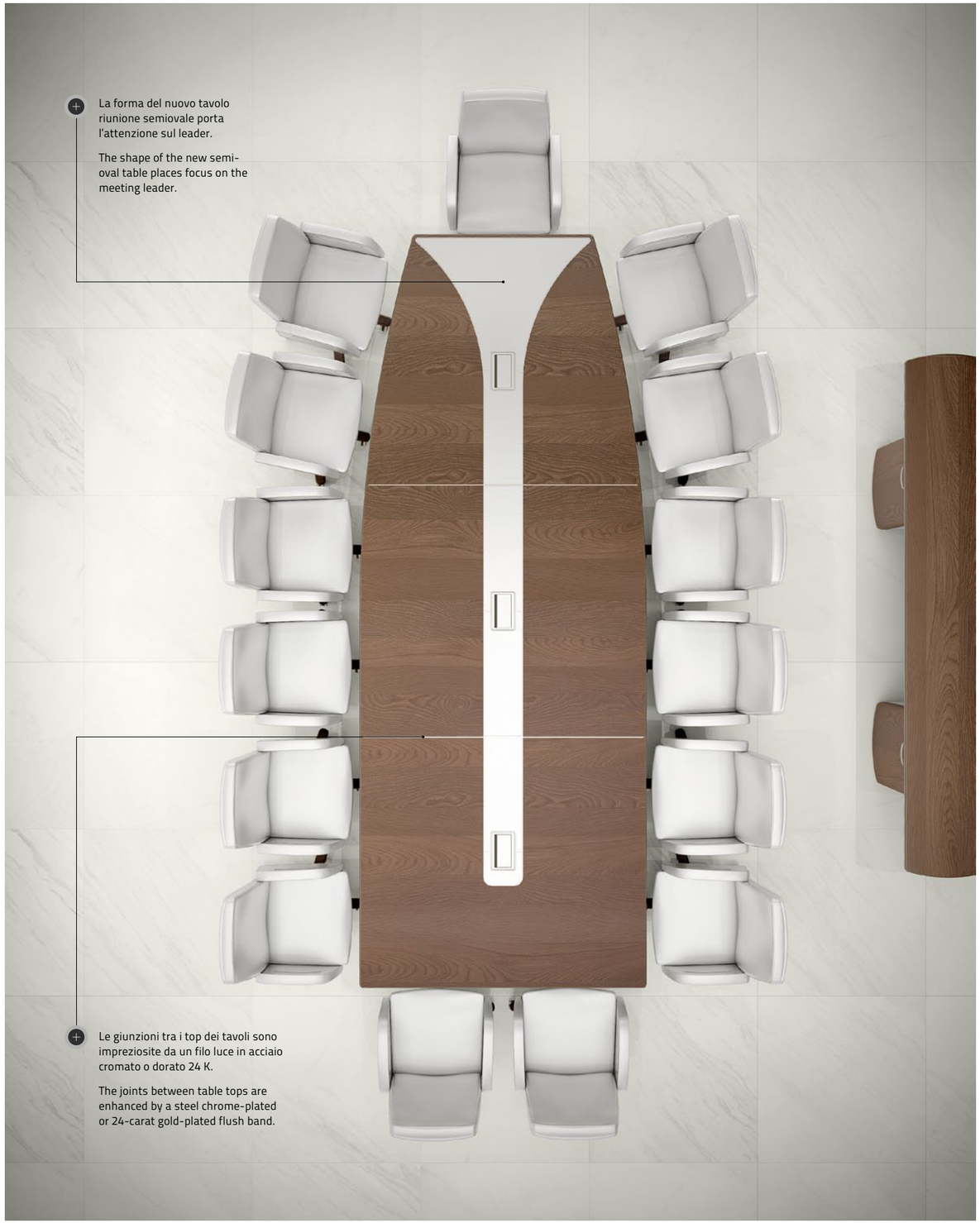

Dati tecnici/Technical Data

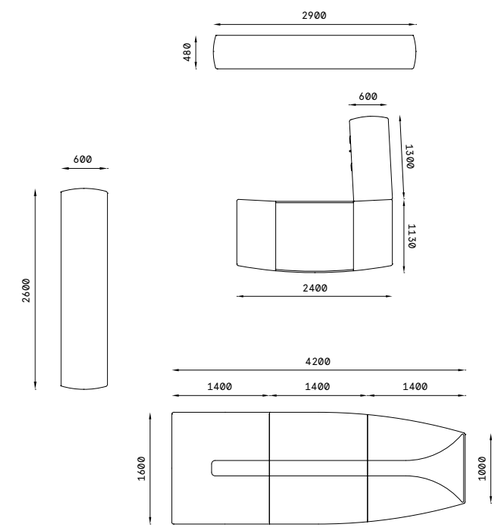

Finiture/Finishes

Legno
Wood

GC22
Frassino tinto Corda
Corda dyed ash

Pelle
Thin leather

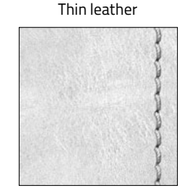

PS48 Argento
Silver

Filo luce
Flush element

AC82 Metallo cromato
Chromed metal

LUXURY

Dati tecnici/Technical Data

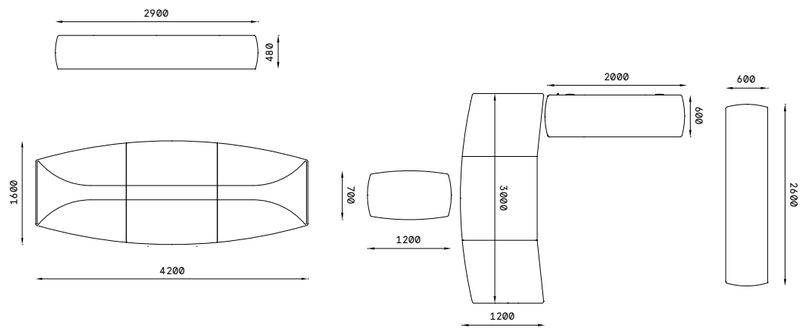

Finiture/Finishes

Legno
Wood

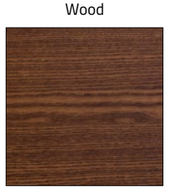

GA21
Frassino tinto Tabacco
Tabacco dyed ash

Pelle
Thin leather

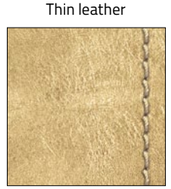

PD47 Oro
Gold

Filo luce
Flush element

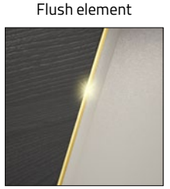

AD80 Metallo dorato 24K
Golden metal 24K

Carica batterie ad induzione integrato nel piano, per smartphone e tablet compatibili.

Induction battery charger integrated in top, for compatible smartphones and tablets.

Comodo cassetto portapenne integrato nello spessore del piano con vani rivestiti in pelle o cuoio.

Convenient pen drawer integrated in the top thickness with leather-covered compartments.

Maniglie cromate o placcate in oro 24 carati, disponibili anche con rivestimento in pelle o cuoio.

Chrome-plated or 24-carat gold plated handles, also available with leather covering.

LUXURY

Dati tecnici/Technical Data

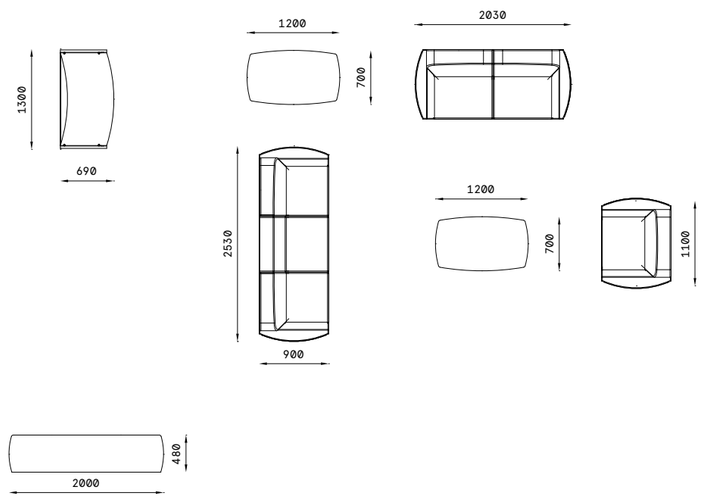

Finiture/Finishes

Legno
Wood

GL20
Frassino tinto Silicio
Silicio dyed ash

Pelle
Thin leather

PD47 Oro
Gold

Filo luce
Flush element

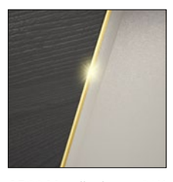

AD80 Metallo dorato 24K
Golden metal 24K

Choose your Music Style

Il potere della musica, il genio della musica, il sogno della musica; sgorgano come per magia dal cuore vibrante della scrivania, invadono l'ambiente, incantano noi stessi e s'impossessano di tutto.

The power of music, the genius of music, the dream of music; these all bubble up magically from the beating heart of this desk, to invade the atmosphere, enchanting us, taking possession.

Controlli/ Controls

Una gestione facile ed intuitiva dei comandi consente le regolazioni dei volumi, la risposta alle chiamate in arrivo e l'interazione di Soundoffice con i dispositivi multimediali. Questi ultimi si possono connettere alla scrivania attraverso il cavo Audio Mini-Jack o attraverso il protocollo di comunicazione senza fili Bluetooth.

Easy-to-adjust and intuitive controls for regulating volumes, incoming call answering and Soundoffice interaction with multi-media devices. The latter can be connected to the writing desk by means of the Audio Mini- Jack lead or through the communication protocol without Bluetooth wires.

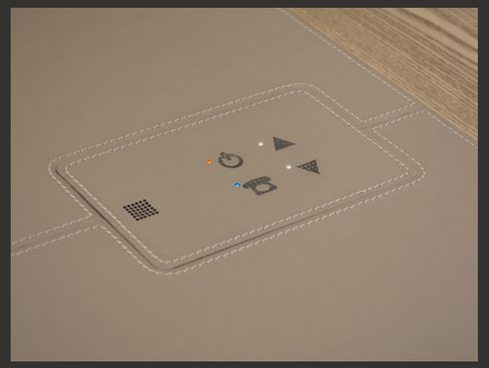

Casse acustiche/ Loudspeakers

Il suono ricco e dettagliato sembra provenire dalle pareti, dal soffitto, dal pavimento, pervade l'ambiente e rapisce con sonorità coinvolgenti. I diffusori, che alloggiano all'interno dei fianchi, si trovano nella posizione ottimale per l'ascolto da parte di chi siede alla scrivania.

- Casse acustiche con potenza nominale di 20W a 8 ohm e risposta di 95-22.000 Hz
- Amplificatore stereo hi-fi con frequenze tra i 20 e 20.000Hz

The rich and detailed sound seems to come from the walls, the ceiling, the floor and pervades the environment and enraptures with fascinating sound effects. The speakers, housed inside the side panels, are perfectly positioned for listening by anyone sat at the desk.

- Loudspeakers with 20W nominal power at 8 ohm and 95-22.000 Hz response.
- Stereo hi-fi amplifier with frequency between 20 and 20.000Hz.

Canalizzazione/ Ducting

I cavi che alimentano Soundoffice transitano dal vano di diffusione alla canalizzazione collocata all'interno dei fianchi, per poi raggiungere il pavimento tramite l'apertura posta ai piedi del fianco stesso.

The Soundoffice power leads transit from the speaker compartment to the ducts located inside the side panels before reaching the floor through the hole at the foot of the side panels themselves.

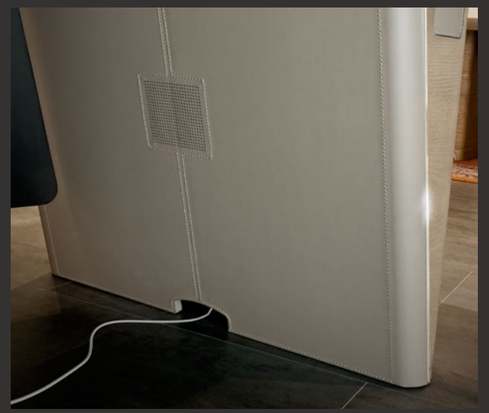

Scrivania o cabina di regia? Scrivania o cassa armonica?
Lavorare telefonando senza il dispositivo in mano o rilassarsi ascoltando musica in Hi-Fi? Tutto questo è Soundoffice.

Writing desk or control room? Writing desk or soundbox?
Working on the phone without having to hold it in your hand or relaxing while listening to Hi-Fi music? All this is Soundoffice.

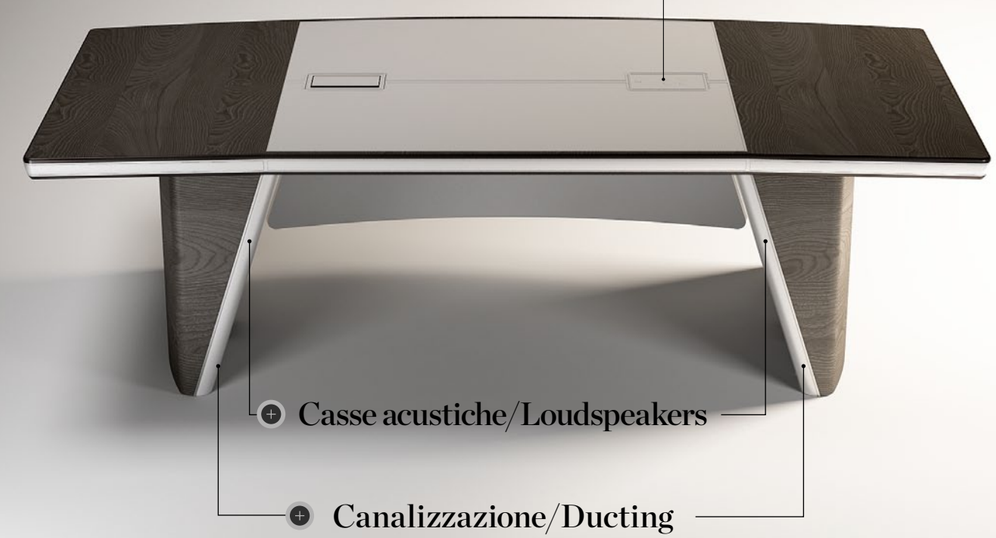

INITURE / FINISHES

CJ83	CA80	CN72	CC82	CB76	CO78
CF70	CM81	CI71	CT86	CZ73	CP79

iSixty Accessori/Accessories

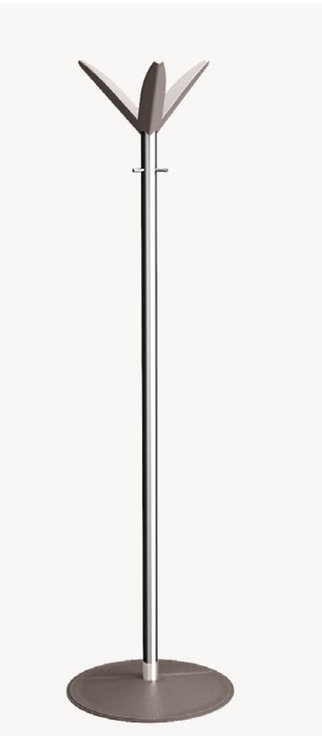

Scrigno di iSixty/iSixty treasure chest

Le lavorazioni eseguite in modo magistrale dai nostri artigiani e il numero di serie, fanno di ogni scrivania e tavolo riunione iSixty un pezzo unico al mondo.
Per i clienti che scelgono questa collezione abbiamo creato Lo Scrigno di iSixty, un cofanetto che contiene il kit di pulizia e di ritocco per mantenere inalterata nel tempo la bellezza dei nostri arredi. Nel cofanetto, un nostro regalo: il portadocumenti in cuoio realizzato a mano che contiene il Certificato di Autenticità del vostro ufficio iSixty.

The finishes created by the skilful hands of our craftsmen and the serial number, ensure that each iSixty writing desk and meeting table is truly one of a kind in the world.
For the customers who choose this collection, we have created the iSixty Treasure Chest, a casket containing a cleaning and touch-up kit to keep our furnishings looking beautiful over the years. Inside the casket, a gift from us, you will find a handmade leather document holder containing the Certificate of Authenticity of your iSixty office.

iSixty

SCHEDA TECNICA iSixty

SCRIVANIE E ALLUNGHI: I fianchi di iSixty sono caratterizzati da una particolare forma conica arrotondata. Sono costituiti da un doppio guscio in multistrati di legno: il guscio esterno è impiallacciato in legno essenza frassino, mentre quello interno è rivestito in cuoio o pelle. I punti di unione dei due gusci sono impreziositi da fili luce in metallo cromato o placcato oro 24 carati. I top, divisi in tre settori, hanno uno spessore di 60 mm e sono realizzati in MDF impiallacciato in essenza legno frassino. Sono due le varianti per il piano scrivania: top in legno con parte centrale rivestita in cuoio o pelle, oppure top interamente in cuoio o pelle, montati a intarsio complanare con il legno. In entrambe le varianti i bordi perimetrali hanno la parte centrale rivestita in cuoio o pelle. Grazie a due sportellini collocati sul top centrale delle scrivanie è possibile far transitare i cavi dal piano alla canaletta orizzontale per poi arrivare fino a terra passando per la canalizzazione già predisposta all'interno dei fianchi. Sono disponibili schienali coprigambe sagomati curvi, realizzati in pannello multistrati rivestito in cuoio o pelle. Il legno utilizzato è essenza frassino verniciato opaco nei colori corda, tabacco e silicio. Il cuoio è disponibile nel mondo Avantgarde nelle finiture tortora, crema e nero; la pelle è disponibile nel mondo Luxury nelle finiture oro e argento; entrambi sono lavorati a mano con cuciture a punto sella.

PERSONALIZZAZIONI: Le scrivanie possono essere dotate di SOUNDOFFICE, un sistema di diffusione sonora comandato con pulsanti touch capacitivi inseriti nel top. È possibile anche gestire telefonate in vivavoce direttamente dal piano scrivania grazie al sistema integrato che si connette tramite Bluetooth con i dispositivi multimediali personali. Il top della scrivania può inoltre essere dotato di sistema di ricarica della batteria a induzione per telefonini e tablet predisposti. Inserito nel bordo del top della scrivania è disponibile su richiesta un tiretto portapenne e, sul fianco, un cassetto secretaire rivestito in cuoio o pelle con chiusura elettronica con telecomando o a chiave. Gli allunghi possono essere dotati di porta monitor a scomparsa comandato elettricamente, porta unità e vano scorrevole per riporre tastiera e mouse.

TAVOLI RIUNIONE E CONFERENZA: I tavoli riunione presentano le stesse caratteristiche delle scrivanie e sono forniibili in più versioni: singoli, componibili (lineari, ovali, semiovali, con elementi angolari) e conferenza. Gli allestimenti disponibili sono due: top con fascia centrale alloggiati all'interno delle ante montano un telaio in acciaio verniciato nero e scorrono su guide Quadro a estrazione totale. Le ante sono disponibili anche con serratura a semicariglione e chiave rivestita in cuoio nero (serratura non disponibile per ante in vetro). I ripiani interni hanno uno spessore di 25 mm. Gli schienali da 8 mm hanno la stessa finitura dei ripiani. Gli armadi poggiano su piedini registrabili dall'interno. Per motivi di sicurezza, tutti gli armadi usati singolarmente che contengono cassetti schedario, devono essere assicurati a una parete di sostegno.

LIBRERIE: La serie iSixty propone tre tipologie di librerie: CREDENZA, COLONNA e CONSOLLE.
La libreria CONSOLLE è formata da un top in appoggio su due contenitori laterali, attrezzabili con ante o cassettiere. Nella parte centrale due vetri da 10 mm collegano il ripiano intermedio in legno a quello inferiore rivestito in cuoio o pelle. La libreria poggia su dei fianchetti curvi in legno, rifiniti da un filo luce in metallo cromato o placcato oro 24 carati. Le maniglie sono in metallo cromato o placcato oro 24 carati, disponibili anche con rivestimento in cuoio o pelle cucito a punto sella. La libreria CREDENZA appoggia su fianchi curvi in pannello multistrati impiallacciato in legno essenza frassino, impreziositi da un filo luce in metallo cromato o placcato oro 24 carati. Fra il top e il piano inferiore rivestito in cuoio o pelle, è alloggiato un armadietto chiuso con porte scorrevoli o a battente. Lateralmente all'armadietto, questa versione prevede una mensola in vetro da 8 mm. È previsto anche l'inserimento sotto il top di faretti a led. La libreria COLONNA ha tre altezze: 79 – 116 – 153 cm. Il top è supportato da due armadi a colonna attraversati da mensole in vetro da 10 mm. I fianchi sono rivestiti esternamente in cuoio o pelle. Le porte scorrevoli sono in multistrato curvo impiallacciato in legno essenza frassino e rifinite con filo luce in metallo cromato o placcato oro 24 carati. È previsto anche l'inserimento sotto il top di faretti a led e la rifinitura degli schienali per un utilizzo a centrostanza.

ACCESSORI: La collezione iSixty propone una gamma di accessori completa perfettamente coordinata con gli arredi. Presentano una struttura MDF impiallacciato in legno essenza frassino verniciato opaco e rivestimenti in cuoio o in pelle, entrambi lavorati con cuciture a punto sella. Sono impreziositi da eleganti elementi in metallo cromato o placcato oro 24 carati. Il vaso e la ciotola sono in ceramica lavorata a mano e dipinta nei colori oro e argento.

SEDUTE DIAMOND: Le poltrone della collezione DIAMOND hanno la scocca e i braccioli in multistrati con imbottitura in espanso indeformabile. I rivestimenti disponibili sono tessuto o pelle. Elementi caratterizzanti della linea sono l'incavo nel bracciolo che permette l'ergonomico utilizzo della poltrona e il fregio montato a rilievo sul retro dello schienale. Entrambi gli elementi possono essere forniti in tinta con il rivestimento oppure in pelle nelle finiture oro o argento. La poltrona può montare un meccanismo oscillante a sei posizioni con elevazione tramite pompa a gas. La base delle poltrone, a cinque razze, è in alluminio lucidato oppure in acciaio rivestito con inserti in legno massiccio essenza frassino verniciato opaco. Entrambe montano ruote doppie piroettanti gommate con diametro di 60 mm. La versione visitatore propone un telaio a slitta in acciaio cromato o in alternativa in legno essenza frassino verniciato opaco.

POZZETTI DIAMOND: I pozzetti della collezione DIAMOND hanno la scocca e i braccioli in multistrati con imbottitura in espanso indeformabile. I rivestimenti disponibili sono tessuto o pelle. Gli elementi caratterizzanti della linea sono gli stessi già descritti per le poltrone Diamond. Le due gambe frontali sono in legno massiccio essenza frassino verniciato opaco.

DIVANI DIAMOND: I divani della collezione DIAMOND hanno il telaio strutturale in legno massello e multistrati con imbottitura in espanso indeformabile su cinghie intrecciate. I rivestimenti previsti sono pelle o tessuto. Caratteristico il fregio montato a rilievo sui fianchi fornito in tinta con il rivestimento oppure in pelle nelle finiture oro o argento. Il divano poggia su fianchetti curvi in multistrato impiallacciati in legno essenza frassino verniciato opaco. Tali fianchetti sono impreziositi da un filo luce in metallo cromato o placcato oro 24 carati.

SEDUTE TECNO TOP: Le poltrone della collezione Tecno Top hanno la scocca in multistrati e imbottitura in espanso indeformabile. Lo schienale e il sedile sono rivestiti in pelle o in tessuto. Questa seduta può montare un meccanismo oscillante a sei posizioni ed elevazione tramite pompa a gas. La base delle poltrone è in alluminio lucidato con 5 ruote doppie piroettanti gommate. La versione visitatore monta al posto delle ruote piroettanti dei piedini fissi o in alternativa il telaio fisso a slitta in metallo cromato.

iSixty SPECIFICATIONS

WRITING DESKS AND EXTENSIONS: The sides of iSixty Avantgarde feature a specific rounded, conical form. They have a double shell in plywood: the outer shell is veneered in ash, while the inner one is covered in thin or thick leather. The joints between the two shells are enhanced by flush elements in chrome-plated or 24 carat gold-plated metal. The tops, which are divided into three sections, are 60 mm thick and made in MDF with ash veneer. There are two variations for the writing desk: top with central part covered in thin or thick leather, or full thin or thick leather top where the leather is inlaid to form a flat surface with the wood. In both cases, the perimeters have a central section covered in thin or thick leather. Two hatches in the central top of the desk serve to duct cables from the desk top to the horizontal cable conduit and then to ground level, passing via the ducting in the side panels.
There are shaped and curved back panels to cover the legs and these are made in plywood covered in thin or thick leather. The wood used is ash with matt varnish finish in the colours corda, tabacco or silicio. The leather in Avantgarde is thick, saddle stitched and available in the finishes dove-grey, cream, natural and black; the leather for Luxury is thin, saddle stitched and available in the finishes silver and gold.

CUSTOMISATION: Desks can be fitted with SOUNDOFFICE, controlled by capacitive touch buttons in the top. It is also possible to make hands-free phone calls using controls on the deskpad, thanks to Bluetooth system built into the desk that can be connected to personal devices. Desktop can be equipped with an induction battery charger system for compatible smartphones and tablets. The top end of the desk can also be fitted with a pen holder and, on the side, a thick or thin leather covered secretaire drawer locked with key or electronic closure via remote control. Extensions can be fitted with pull-out monitor stand, operated electrically, as well as PC rack and sliding shelf for keyboard and mouse.

MEETING AND CONFERENCE TABLES: Meeting tables have the same features as the desks and can be provided in different versions: single, modular (linear, oval, or semi-oval, with corner element), or conference. There are two variations available: top with central part covered in thin or thick leather, or top with central section and end tops partially covered in thin or thick leather. The side ends have a rounded conical shape, like the ones on the desks, while the central legs are formed by two half-columns in wood, joined so they are flush. The CONSOLLE bookcase has a top supported by two side cabinets that can be fitted with doors or drawers. In the central section, two glass panels 10 mm thick connect the wooden middle shelf to the bottom one, which is covered in thin or thick leather. Bookcase is supported on curved side panels in wood, enhanced by chrome-plated or 24-carat gold-plated metal flush element. Handles can be in chrome-plated or 24-carat gold-plated metal, on option thin or thick leather covered. The CREDENZA is supported on curved side panels in plywood with ash wood veneer, enhanced by chrome-plated or 24-carat gold-plated metal flush element. There is a closed cabinet with sliding or hinged door between the top and the bottom shelf. This version is equipped with a glass shelf 8 mm thick, hanging from the side of the cabinet section. There is also the possibility to insert LED spots under the top. The COLONNA bookcase has three heights: 79 – 116 – 153 cm. The top is supported on two column cabinets, joined by glass shelves, 10 mm thick. The sides are faced on the outside with thin or thick leather. The sliding doors are in curved plywood with ash wood veneer, enhanced by chrome-plated or 24-carat gold-plated metal flush element. There is also the possibility to insert LED spots under the top and to install finished backs for a middle-room use.

ACCESSORIES: The iSixty collection offers a full range of matching accessories to complete the furnishing range. The structures are in MDF, veneered in ash with matt varnish finish. The facings are in thin or thick leather is saddle stitched, enhanced by elegant elements in chromed or 24-carat gold-plated metal. Vase and bowl are in hand-worked ceramic, gold or silver hand-plated.

DIAMOND SEATING: The armchairs in the DIAMOND collection have a plywood shell and arms, padded with stress-resistant foam. Covers are available in fabric or leather. The characteristic features of this line are the hollow in the arms for ergonomic chair use, and the raised frieze pattern on the back. Both elements are available in plain colours to match coverings or in leather with gold or silver finish. This chair can be fitted with a 6-point tilt mechanism. Height is adjustable by means of a gas-action pump. The base of the armchair, with five points in polished aluminium or steel has ash wood inserts with matt varnish finish. Both have self-braking double castors with 60 mm diameter. The visitor version has a steel or ash wood with matt varnish sled base.

DIAMOND TUB CHAIRS: The tub chairs in the DIAMOND collection have a plywood shell and arms, padded with stress-resistant foam. Covers are available in fabric or leather. The characteristic features of this line are the same as Diamond Seating. The two front legs are in solid ash with matt varnish finish.

DIAMOND SOFAS: The sofas in the DIAMOND collection have a solid wood and plywood frame and are padded with stress-resistant foam over woven straps. Covers are available in fabric or leather. They have a characteristic raised frieze on the sides, in plain colours to match coverings or in leather with gold or silver finish. The sofa is supported on curved sides in MDF, veneered in ash with matt varnish finish. Joints between sides are enhanced with a chrome-plated or 24-carat gold-plated metal flush element.

TECNO TOP SEATING: Tecno top armchairs have a plywood frame padded with stress-resistant foam. Back, seat and armrests may be upholstered in fabric or leather. This armchair can be fitted with a 6-point tilt mechanism and the height is adjustable by means of a gas-action pump. The 5-star base is in polished aluminium, fitted with 5 double swivelling castors, whereas the visitor version can be equipped with fixed feet instead of castors or with a chromed metal glide structure.

FICHE TECHNIQUE iSixty

BUREAUX ET RALLONGES:
Les côtés de iSixty sont caractérisés par une forme conique arrondie particulière. Ils sont constitués par une double coque en bois multiplis: la coque externe est plaquée en bois de frêne, et l'intérieur est revêtu de cuir ou de peau. Les points d'union des deux coques sont enrichis de fils visibles en métal chromé ou plaqué en or 24 carats. Les plateaux, subdivisés en trois secteurs, ont une épaisseur de 60 mm et ils sont réalisés en MDF plaqué en bois de frêne. On propose deux variantes pour le plateau du bureau: plateau en bois avec partie centrale revêtue de cuir ou de peau, ou bien plateau entièrement en cuir ou en peau, montés en marqueterie coplanaires par rapport au bois. Dans les deux variantes, les bords du périmètre présentent une partie centrale revêtue de cuir ou de peau. Grâce à deux capots situés sur le plateau central du bureau, on peut faire transiter les câbles du plateau d'abord à la conduite horizontale et enfin jusqu'au sol en passant par la canalisation disposée à l'intérieur des côtés. On fournit des panneaux arrière couvre-jambes profilés et cintrés, réalisés dans un panneau multiplis revêtu de cuir ou de peau. On utilise le frêne peint mat dans les coloris corda, tabacco et silicio. Le cuir est disponible dans la collection Avantgarde dans les finitions tourterelle, crème et noir ; la peau est disponible dans la collection Luxury dans les finitions or et argent ; les deux matériaux sont cousus à la main au point-selle.

PERSONNALISATIONS: Les bureaux peuvent être équipés de SOUNDOFFICE, un système de diffusion sonore commandé au moyen de boutons touch capacitifs insérés dans le plateau. On peut également gérer des appels téléphoniques en vive-voix directement à partir du plateau du bureau grâce au système intégré utilisant la connexion Bluetooth aux dispositifs multimédias personnels. Le plateau du bureau peut également être muni d'un système de recharge de la batterie à induction pour les téléphones mobiles et les tablettes disposés. On fournit sur demande un tiroir coulissant porte-stylos intégré au bord du plateau du bureau et, sur le côté, un tiroir secrétaire revêtu de cuir ou de peau avec fermeture électronique à télécommande ou à clé. Les rallonges peuvent être équipées d'un support d'écran escamotable à commande électrique, ainsi que d'un support et d'un logement coulissant pour y ranger le clavier et la souris.

TABLES DE RÉUNION ET DE CONFÉRENCE: Les tables de réunion présentent les mêmes caractéristiques que les bureaux et elles peuvent être fournies en plusieurs versions: individuelles, composables (linéaires, ovales, semi-ovales, avec des éléments angulaires) et de conférence. On a prévu deux versions du plateau: plateau avec bande centrale revêtue de cuir ou de peau, ou bien plateau avec bande centrale et plans d'extrémité partiellement revêtus de cuir ou de peau. Les côtés de tête ont une forme conique arrondie comme ceux des bureaux, tandis que les jambes centrales sont formées par des demi-colonnes en bois unies par un fil visible en métal. Les jonctions des plateaux des tables sont enrichies d'un fil visible en métal chromé ou plaqué en or 24 carats. Les tables dans la version conférence sont équipées d'un panneau arrière couvre-jambes sur toute la hauteur revêtu de cuir ou de peau. On fournit également un pupitre avec une structure en bois de frêne et une façade en cuir ou en peau dans les coloris coordonnés avec les tables de conférence.

BLOCS À TIROIRS: Les blocs tiroirs sont réalisés dans un matériau en fibres de bois plaqué en bois de frêne. Plateau en MDF de 41 mm, toujours en frêne, avec bord revêtu de cuir ou de peau. Les façades des tiroirs peuvent deux blocs de rangement latéraux, pouvant être munis de portes ou de tiroirs. Dans la partie centrale, des vitres de 10 mm raccordent l'étagère intermédiaire en bois et l'étagère inférieure revêtue de cuir ou de peau. La bibliothèque est posée sur deux côtés cintrés en bois, finis avec un fil visible en métal chromé ou plaqué en or 24 carats. Les poignées sont en métal chromé ou plaqué en or 24 carats, ou revêtues de cuir ou de peau cousu au point-selle. La bibliothèque CREDENZA est posée sur des côtés cintrés en bois multiplis de frêne, enrichis d'un fil visible en métal chromé ou plaqué en or 24 carats. On a inséré entre le plateau et le plan inférieur revêtu de cuir ou de peau une petite armoire fermée avec des portes coulissantes ou battantes. Cette version prévoit à côté de l'armoire, une étagère en verre de 8 mm. On a également inséré des spots à led sous le plateau. La bibliothèque COLONNA est fournie en trois hauteurs: 79 – 116 – 153 cm. Le plateau est soutenu par deux armoires à colonne traversées par des étagères en verre de 10 mm. Les côtés sont revêtus de cuir ou de peau à l'extérieur. Les portes coulissantes sont réalisées en bois multiplis cintré plaqué en bois de frêne et finies avec un fil visible en métal chromé ou plaqué en or 24 carats. On a également prévu l'insertion sous le plateau de spots à led et la finition des panneaux arrière pour une utilisation au centre de la pièce.

ACCESSOIRES: La collection iSixty propose une gamme d'accessoires complète parfaitement coordonnée avec l'ameublement. Ils présentent une structure en MDF plaqué en bois de frêne peint mat et des revêtements en cuir ou en peau cousus au point-selle. Ils sont enrichis d'élégants éléments en métal chromé ou plaqué en or 24 carats. Le vase et le bol sont faits main en céramique et peints dans les coloris or et argent.

SIÈGES DIAMOND: Les fauteuils de la collection DIAMOND présentent une coque et des accoudoirs en multiplis, rembourrés d'un matériau expansé indéformable. Les revêtements disponibles sont en tissu ou en peau. Les éléments caractérisant la ligne sont la cavité dans l'accoudoir qui permet l'utilisation ergonomique du fauteuil et la frise montée en relief au dos du dossier. Les deux éléments peuvent être fournis dans une teinte assortie au revêtement ou en peau dans les finitions or ou argent. Le fauteuil peut être équipé d'un mécanisme basculant à six positions avec élévation au moyen d'une pompe à gaz. Le piétement des fauteuils, à cinq branches, est en aluminium poli ou en acier revêtu d'inserts en bois massif plaqué frêne peint mat. Les deux versions sont munies de roues doubles pivotantes gommées d'un diamètre de 60 mm. La version visiteur propose un châssis luge en acier chromé ou en bois de frêne peint mat.

FAUTEUILS CLUB DIAMOND: Les fauteuils club de la collection DIAMOND présentent une coque et des accoudoirs en multiplis, rembourrés d'un matériau expansé indéformable. Les revêtements disponibles sont le tissu ou la peau. Les éléments caractérisant la ligne sont ceux décrits pour les fauteuils Diamond. Les deux jambes à l'avant sont en bois massif plaqué frêne peint mat.

DIVANS DIAMOND: Les divans de la collection DIAMOND présentent un châssis structural en bois massif et multiplis avec rembourrage indéformable dans un matériau expansé sur des courroies tressées. Les revêtements prévus sont la peau ou le tissu. La frise montée en relief sur les côtés assortis au revêtement ou en peau dans les finitions or ou argent est un élément caractéristique de la collection. Le divan est posé sur des côtés cintrés en multiplis plaqués en bois de frêne peint mat. Ces côtés sont enrichis d'un fil visible en métal chromé ou plaqué en or 24 carats.

SIÈGES TECNO TOP: Les fauteuils de la collection Tecno Top présentent une coque en multiplis et un rembourrage dans un matériau expansé indéformable. Le dossier et l'assise sont revêtus de peau ou de tissu. Ce siège peut être équipé d'un mécanisme basculant à six positions avec élévation au moyen d'une pompe à gaz. Le piétement des fauteuils est en aluminium poli avec 5 roues doubles pivotantes gommées. Dans la version visiteur, les roues pivotantes sont remplacées par des pieds fixes ou par un châssis luge fixe en métal chromé.

FICHA TÉCNICA iSixty

ESCRITORIOS Y PROLONGACIONES: Los laterales de iSixty se caracterizan por su original forma cónica redondeada. Están formados por un revestimiento doble en multicapas de madera: el revestimiento externo está chapado en madera de fresno, mientras que el interior está revestido en cuero o piel. Los puntos de unión de los dos revestimientos están enriquecidos con una línea brillante de metal cromado o chapado en oro de 24 quilates. Las encimeras, divididas en tres sectores, tienen un espesor de 60 mm y están realizadas en MDF chapado en madera de fresno. Son dos las versiones para la superficie del escritorio: encimera de madera con parte central revestida en cuero o piel, o bien encimera realizada íntegramente en cuero o piel, montados en entallado coplanario con la madera. En ambas versiones los bordes perimetrales presentan la parte central revestida en cuero o piel. Gracias a dos compartimentos colocados en la encimera central de los escritorios, es posible hacer pasar los cables desde la superficie hasta el conducto horizontal para después llegar hasta el suelo pasando por la canalización ya predispuesta en el interior de los laterales. Están disponibles respaldos moldeados curvos para protección de las patas, realizados en panel multicapas revestido en cuero o piel. La madera utilizada es fresno barnizado opaco en color corda, tabacco y silicio. El cuero está disponible en la línea Avantgarde en acabados gris paloma, crema y negro; la piel está disponible en la línea Luxury en acabados oro y plata; ambos están trabajados a mano con costuras pespunteadas.

PERSONALIZACIONES: Los escritorios pueden estar equipados con SOUNDOFFICE, un sistema de difusión sonora controlable mediante pulsadores táctiles capacitivos introducidos en la encimera. Es posible realizar llamadas mediante manos libres directamente desde el escritorio gracias al sistema integrado que se conecta a través de Bluetooth con los dispositivos multimedia personales. Además, la encimera del escritorio también puede dotarse de sistema de recarga de batería por inducción para teléfonos móviles y tabletas. Introducido en el borde de la encimera del escritorio está disponible a petición del cliente un compartimento para bolígrafos, y, en el lateral, un cajón secreter revestido en cuero o piel con cierre electrónico con mando a distancia o llave. Las extensiones pueden estar dotadas de compartimento plegable para monitor accionado electrónicamente, porta unidad y compartimiento deslizante para colocar el teclado y el ratón.

MESAS PARA REUNIONES Y CONFERENCIAS: Las mesas para reuniones presentan las mismas características que los escritorios, y están disponibles en diferentes versiones: individuales, componibles (lineales, ovales, semiovales, con elementos angulares) y para conferencias. Los montajes disponibles son dos: encimera con banda central revestida en cuero o piel, o bien encimera con banda central y encimera terminal parcialmente revestida en cuero o piel. Los laterales de cabecera presentan una forma cónica redondeada como en los escritorios, mientras que las patas centrales están formadas por semicolumnas de madera unidas por una línea brillante de metal. Las uniones entre las encimeras de las mesas están enriquecidas con un acabado brillante en metal cromado o chapado en oro de 24 quilates. Las mesas para conferencias presentan un respaldo alto para protección de las patas revestido en cuero o piel. También está disponible un púlpito con estructura de madera de fresno con frontal en cuero o piel en matices coordinados con las mesas para conferencia.

CAJONERAS: Las cajoneras están construidas en material fibrolefñoso chapado en madera de fresno. La encimera en MDF de 41 mm, también de fresno, presenta los bordes revestidos en cuero o piel. Los frontales de los cajones están disponibles tanto en madera como con revestimiento de cuero o piel tallada en la madera. Los cajones, realizados íntegramente en metal, presentan el fondo revestido en cuero. Montan sobre guías Quadro retráctiles y deslizables sobre esfera, con cierre suave y sistema antivuelco. La versión archivo prevé la extracción total. Internamente, los cajones están preparados para el uso de paneles divisorios. Las cajoneras se apoyan sobre 4 ruedas pivotantes, y están equipadas con elegantes tiradores de metal cromado o chapado en oro de 24 quilates, revestidos en piel o cuero a petición del cliente. La cerradura, con llave revestida en cuero negro, prevé el cierre simultáneo de los cajones. En el compartimento del primer cajón, justo debajo de la encimera, es posible colocar un pequeño cajón para papelería en material plástico con acabados en cuero o piel.

ARMARIOS: Las estructuras de los armarios son de material fibrolefñoso negro. Tienen una anchura de 90 cm y alturas de 80 – 120 – 160 – 200 – 240 – 280 cm. Las encimeras de MDF de 41 mm están chapadas en esencia de fresno con los bordes revestidos en cuero o piel. Las anchuras son: 110 – 200 – 290 cm. Los laterales terminales están chapados en madera de fresno barnizado opaco. Las puertas con espesor de 19 mm están disponibles en madera de fresno o revestidas en cuero o piel tallados sobre madera. Las puertas de cristal transparente y templado de 5 mm tienen un montante lateral de madera o bien en cuero o piel tallados. Las bisagras con apertura a 110° están provistas de sistema de cierre suave. Las puertas están equipadas con tiradores de metal cromado o chapado en oro de 24 quilates, revestidas en cuero o piel a petición del cliente. Los cajones archivo alojados en el interior de las puertas montan sobre una estructura de acero barnizado en negro y se deslizan sobre guías Quadro de extracción total. Las puertas también están disponibles con cerradura de semi cremona y llave revestida en cuero negro (cerradura no disponible para puertas de cristal). Las repisas interiores tienen 25 mm de espesor. Los respaldos de 8 mm tienen el mismo acabado de las repisas. Los armarios se apoyan en patas regulables desde el interior. Por motivos de seguridad, todos los armarios utilizados individualmente que contienen cajones archivo deben sujetarse a una pared de apoyo.

LIBRERÍAS: La serie iSixty propone tres tipos de librería: APARADOR, COLUMNA y CONSOLA. La librería CONSOLA está formada por una parte superior apoyada en dos contenedores laterales, equipables con puertas o cajoneras. En la parte central, dos cristales de 10 mm conectan la repisa intermedia de madera con la inferior revestida en cuero o piel. La librería se apoya en unos flancos curvos de madera rematados con un acabado brillante en metal cromado o chapado en oro de 24 kilates. Los tiradores son de metal cromado o chapado en oro de 24 quilates, disponibles también con revestimiento de cuero o piel cosido con pespuntes. La librería APARADOR se apoya en laterales curvos de panel multicapas chapado en madera de fresno, decorados con un acabado brillante de metal cromado o chapado en oro de 24 quilates. Entre la parte superior y el plano inferior revestido en cuero o piel, está alojado un pequeño armario cerrado con puertas deslizantes o batientes. De forma lateral al armario, esta versión prevé un estante de cristal de 8 mm. También está prevista la inserción de focos led bajo la parte superior. La librería COLUMNA presenta tres alturas: 79 – 116 – 153 cm. La parte superior está soportada por dos armarios en columna atravesados por estantes de cristal de 10 mm. Los laterales están revestidos externamente en cuero o piel. Las puertas correderas son en multicapas curvo chapado en madera de fresno, y están rematadas con acabado brillante en metal cromado o chapado en oro de 24 quilates. También está prevista la inserción de focos led bajo la parte superior y el acabado de los respaldos para un uso en el centro de la estancia.

ACCESORIOS: La colección iSixty propone una gama de accesorios completa perfectamente coordinada con el mobiliario. Presentan una estructura en MDF chapado en madera de fresno barnizado opaco y revestimientos en cuero o en piel, ambos trabajados con costuras pespuntéadas. Están equipados con elegantes elementos de metal cromado o chapado en oro de 24 quilates. El jarrón y el cuenco son de cerámica trabajada a mano y pintada en colores oro y plata.

SILLAS DIAMOND: Las sillas de la colección DIAMOND presentan el bastidor y los reposabrazos en multicapas con relleno de espuma indeformable. Los revestimientos disponibles son tela y piel. Los elementos caracterizantes de la línea son el hueco en el reposabrazos, que permite el uso ergonómico de la butaca, y el friso montado en relieve en la parte trasera del respaldo. Ambos elementos pueden proporcionarse en la misma tonalidad que el revestimiento o bien en piel con acabados en oro o plata. La butaca puede montarse sobre un mecanismo oscilante de seis posiciones con elevación mediante bomba de gas. La base de las butacas, de cinco radios, es de aluminio pulido o bien de acero revestido con inserciones de madera maciza de fresno barnizado opaco. Ambas montan sobre ruedas dobles pivotantes engomadas con diámetro de 60 mm. La versión para visitante propone un bastidor sobre guías de acero cromado o en madera de fresno barnizado opaco.

BUTACAS DIAMOND: Las butacas de la colección DIAMOND presentan el bastidor y los reposabrazos en multicapas con relleno de espuma indeformable. Los revestimientos disponibles son tela y piel. Los elementos caracterizantes de la línea son los mismos ya descritos para las butacas Diamond. Las dos patas frontales son de madera maciza de fresno barnizado opaco.

SOFÁS DIAMOND: Los sofás de la colección DIAMOND presentan el bastidor estructural en madera maciza y multicapas con relleno de espuma indeformable sobre correas trenzadas. Los revestimientos previstos son piel o tela. Característico el friso montado en relieve sobre los laterales, proporcionado a juego con el revestimiento o bien en piel en acabados oro y plata. El sofá se apoya en flancos curvos multicapas chapados en madera de fresno barnizado opaco. Dichos flancos están decorados con un acabado brillante en metal cromado o chapado en oro de 24 quilates.

SILLAS TECNO TOP: Las sillas de la colección Tecno Top presentan el bastidor en multicapas y relleno de espuma indeformable. El respaldo y el asiento están revestidos en piel o en tela. Esta silla puede montar sobre un mecanismo oscilante de seis posiciones y elevación a través de bomba de gas. La base de las butacas es de aluminio pulido con 5 ruedas dobles pivotantes engomadas. La versión para visitante monta en lugar de las ruedas pivotantes unos pies fijos o como alternativa el bastidor fijo sobre guías de metal cromado.

ТЕХНИЧЕСКИЕ ХАРАКТЕРИСТИКИ КОЛЛЕКЦИИ iSixty

ПИСЬМЕННЫЕ СТОЛЫ И ПРИСТАВКИ: Ноги iSixty имеют закругленную коническую форму. Они состоят из двойного корпуса из гнуто клеенной фанеры: внешний корпус шпонирован ясенем, внутренний корпус обтянут кожей. Стыки двух корпусов украшены хромированной металлической вставкой или натурального цвета или с золотым покрытием на высшего качества. Столешница изготовлена из шпонированной ясенем панели МДФ толщиной 60 мм и разделена на три секции. Имеются два варианта столешницы: деревянная с обтянутой кожей центральной частью, либо полностью обтянутая кожей с деревянной рамкой по периметру. В обоих вариантах то имеет крючку с кожанной обшивкой. Кабель менеджмент на столе возможен благодаря двум лючкам, расположенным в центральной части стола; кабель пропускается через лючок и далее прокладывается в горизонтальном коробе и спускается вниз по ноге до пола. Фронтальные панели, закрывающие ноги, изготовлены из изогнутой многослойной фанеры обтянутой кожей.
Шпон ясеня покрыт матовым лаком следующих оттенков: corda, tabacco и silicio. Используемая кожа в модели Avantgarde имеет следующие цвета: тортора, кремовый и черный; тогда как в модели Luxury используется кожа серебряного или золотого цвета. Обе модели изготавливаются с седловой отстрочкой ручной работы.

ИНДИВИДУАЛЬНЫЙ ЗАКАЗ: Письменные столы могут быть оборудованы системой SOUNDOFFICE – система звукового вещания, управляемая при помощи панели сенсорных кнопок, встроенных в столешницу. Благодаря интегрированной системе, имеется возможность громкой связи по телефону, подключив его через Bluetooth, кроме этого, письменный стол может быть оборудован системой индукционной беспроводной подзарядки телефонов и планшетов. По запросу в торце столешницы возможна установка выдвижного лотка кладя канцелярских принадлежностей; в ноге стола возможна установка обтянутого кожей ящика-секретера с электронным замком (с пультом управления) или простым ключом. Боковые приставки могут быть оборудованы механизмом подъема-опускания монитора.

ПЕРЕГОВОРНЫЕ СТОЛЫ И СТОЛЫ ДЛЯ ПРЕЗИДИУМА: Имеют аналогичные характеристики письменных столов. Переговорные столы могут быть: комплектуемые квадратной, прямоугольной, овальной и полуовальной формы. Поверхность топа оформляется центральной кожанной вставкой с кабель-менеджментом. Боковины столов имеют закругленную коническую форму, так у же как и у письменных столов, тогда как центральные ноги имеют форму колонны с декоративной металлической вставкой с хромированным покрытием, либо с 24-каратным золотым покрытием.. Столы для президиума имеют обтянутую кожей фронтальную панель закрывающую ноги. В этой коллекции имеется также трибуна, изготовленная из шпонированным ясенем каркасом и фронтальной панелью обтянутой кожей.

ПОДКАТНЫЕ ТУМБЫ: Подкатные тумбы изготовлены из ДСП панелей шпонированных ясенем. Тон из МДФ панели толщиной 41мм имеет кромку с вшитой кожанной вставкой. Фасады могут быть деревянными, либо деревянными с кожанной инкрустацией. Дно металлических ящиков обтянуто кожей. Полностью выдвижные металлические ящики, устанавливаются на телескопические сферные направляющие Quadro с системой мягкого закрытия и противоопрокидывания. Тумбы устанавливаются на 4 пируэтных колесика. Ящики украшаются элегантными металлическими ручками с хромированным покрытием, либо с 24-каратным золотым покрытием, по запросу ручки могут быть обтянуты кожей. Замок одновременного закрывания гарантирует конфиденциальность содержимого ящиков. Для практичности, под топом, в отделе первого ящика возможно установить пластиковый с кожанной отделкой лоток для канцелярских принадлежностей.

ШКАФЫ: Каркасы шкафов изготовлены из ДСП панелей. Шкафы имеют ширину 90 см и высоту 80 – 120 – 160 – 200 – 240 - 280 см. Шпонированный ясенем топ из МДФ панели толщиной 41мм имеет кромку с вшитой кожанной вставкой и ширину: 110 – 200 – 290 см. Боковины шкафов обтянуты из шпона ясеня с матовой лакировкой. Дверки, толщиной 19 мм могут быть деревянными, либо деревянными с кожанной инкрустацией. Стеклянные дверки изготовлены из 5 миллиметрового закаленного стекла и бокового деревянного или кожанного бортика. Дверки у комплектованы элегантными металлическими ручками с хромированным покрытием, либо с 24-каратным золотым покрытием (по запросу ручки могут быть обтянуты кожей) и имеют петли с открытием на 110° с системой мягкого закрытия. Ящики-

КРЕСЛА DIAMOND: Каркас офисного кресла коллекции DIAMOND изготовлен из прочной многослойной фанеры с набивкой из недеформируемого пенополиуретана. Обивка может быть в коже или в ткани. Отличительными элементами коллекции кресел является выемка в подлокотнике и рельефный молдинг на спинке кресла. Оба элемента могут быть изготовлены в цвете кресла, либо в золотой или серебряной коже. Кресло может быть изготовлено с механизмом качания на 6 позиций и газ-патроном. Крестовина кресла из полированного алюминия или металла обшитого деревом ясень. Оба варианта крестовин имеют пять двойных прорезиненных пируэтных колесика диаметром 60мм. На кресло для посетителей устанавливается база-салазки из хромированного металла или база-салазки из дерева.

КРЕСЛА-РАКУШКИ DIAMOND: Каркас и подлокотники кресла-ракушки коллекции DIAMOND изготовлены из прочной многослойной фанеры с набивкой из недеформируемого пенополиуретана. Обивка может быть в коже или в ткани. Передние ножки кресла изготовлены из массива ясеня.

ДИВАНЫ DIAMOND: Диваны модели DIAMOND имеют каркас из массива древесины и многослойной клеенной фанеры с набивкой из недеформируемого пенополиуретана. Обивка дивана может быть в коже или в ткани. Рельефный молдинг на боковой части подлокотника может быть в цвет дивана, либо обтянута серебряной или золотой кожей. Изогнутой формы ножки дивана изготовлены из многослойной клеевой древесины шпонированной ясенем. Ножки украшены металлической вставкой с хромированным покрытием, либо с золотым покрытием наивысшего качества.

ОФИСНЫЕ КРЕСЛА TECNO TOP: Каркас офисного кресла коллекции Tecno Top изготовлен из прочной многослойной фанеры с набивкой из недеформируемого пенополиуретана. Спинка и седушка кресла обиты кожей или тканью. Кресло может быть изготовлено с механизмом качания на 6 позиций и газ-патроном. Крестовина кресла из полированного алюминия с пятью двойными прорезиненными пируэтными колесиками. На кресло для посетителей ест оплуэтных хколесиковустанавливаются фиксированные ножки либо база-салазки из хромированного металла.
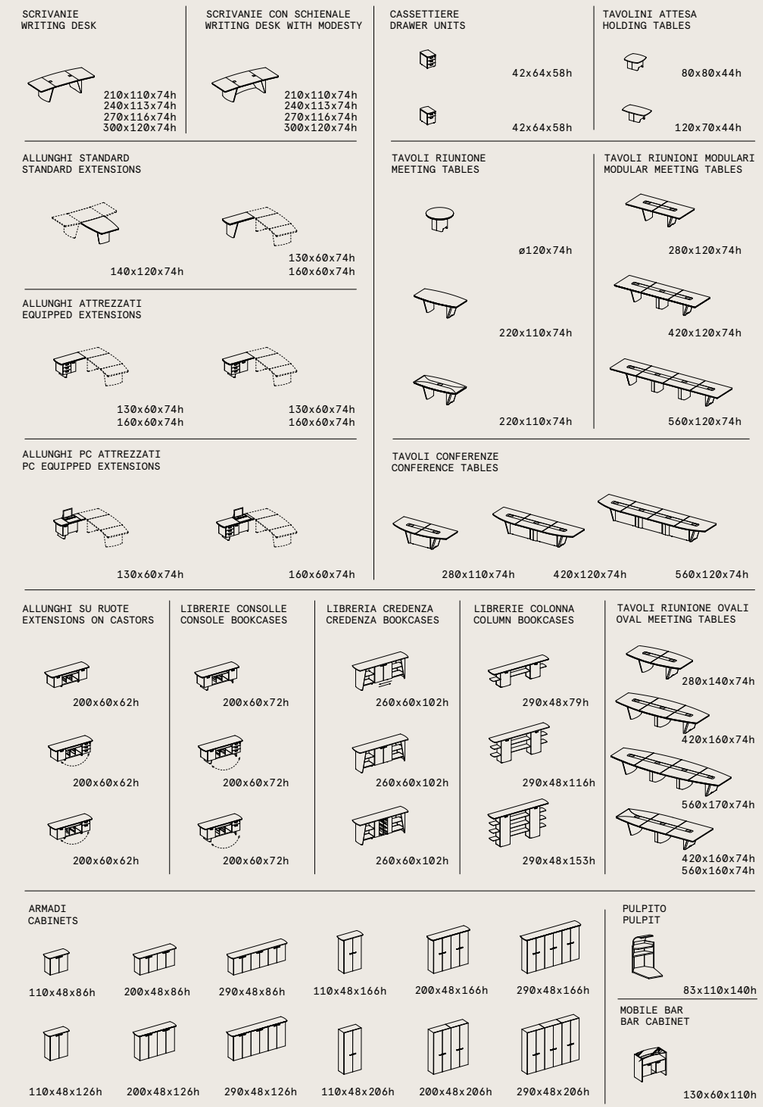
Avantgarde/Luxury